感谢您使用本产品，在使用前请仔细阅读本说明书，充分了解其性能及使用方法。
本手册中的内容按照产品制造时的状态提供，后续如有更新，恕不另行通知。

泊声官网　　泊声官方微信　　泊声天猫旗舰店

版权所有长沙联远电子科技有限公司，保留一切权利。
未经长沙联远电子科技有限公司书面同意，任何单位和个人不得擅自摘抄、复制本手册内容的部分和全部，并不得以任何形式传播。

消费者服务热线：0731-84433888
购买泊声产品请访问：天猫-泊声旗舰店
更多信息请访问www.backaudio.com

backaudio 泊声®
音悦家人　为爱泊声

泊声
5.5英寸控制面板
产品说明书

长沙联远电子科技有限公司

目 录

1.使用须知

1.1 产品简介 1
1.2 检查配件 1
1.3 产品外观 2

2.准备工作

2.1 安装与拆卸 4
2.2 安装布线说明 6
2.3 电源键说明 7
2.4 面板绑定主机 7

3.操作说明

3.1 全宅影音 7
3.2 背景音乐 8
3.3 控制中心 9
3.4 系统设置 9
3.5 系统更新 10

4.特色应用

4.1. 音乐场景 11
4.2. 儿童模式 11
4.3. 长辈模式 12
4.4. 全宅呼叫 12
4.5. 全宅PARTY 13

5.使用及安全

5.1 使用与保养 13
5.2 产品中的有害物质 14

6.规格与参数 15

01 使用须知

1.1 产品简介

泊声5.5英寸控制面板，可作为泊声多种系列功放主机的的控制面板使用。包括以下多种机型。

- A76及后续开发的中央机分区控制面板
- 全宅影音康桥系列主控面板及纯背景音乐功能分区控制面板
- 背景音乐模块控制面板（E3、E3S、E3K）

1.2 检查配件

检查本产品是否带有以下标准配件。

配件	数量
控制面板	1台
底盒	1个
固定钢片	2个
M3.0×20.0机牙螺丝	4颗
M2.0×4.0机牙螺丝	4颗
合格证	1份
使用说明书（本手册）	1份

1.3 产品外观

此产品5.5英寸控制面板外观及功能如下。

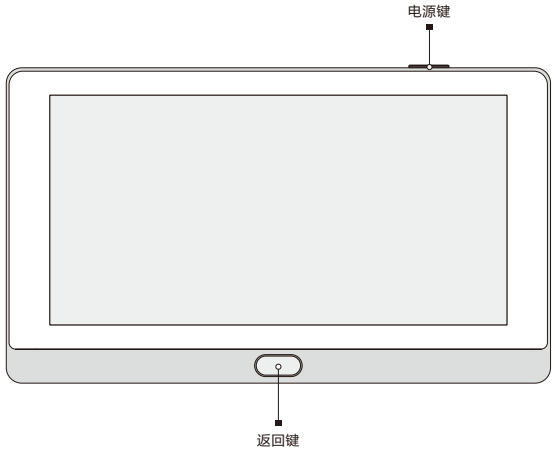

图 控制面板正面

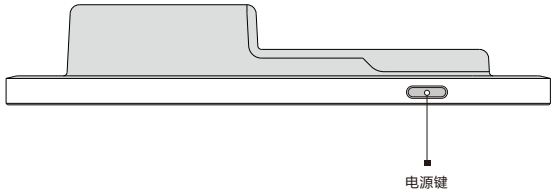

图 控制面板底部

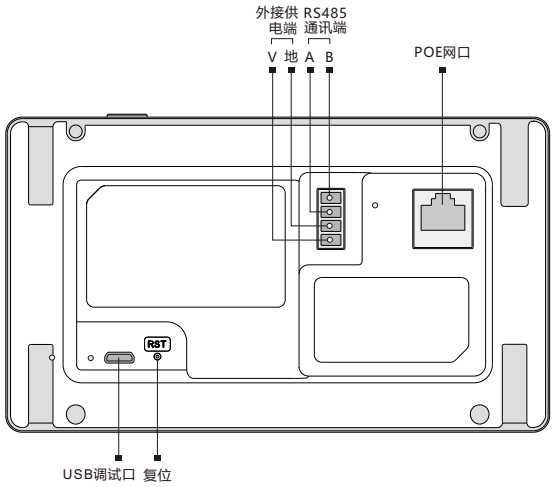

图 控制面板背面

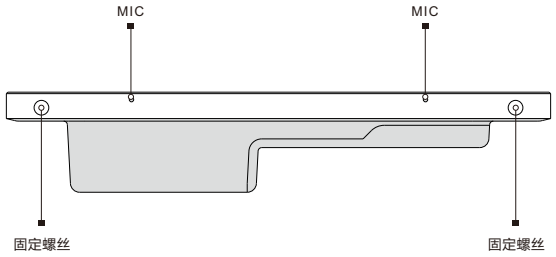

图 控制面板底部

02 准备工作

2.1 安装与拆卸

◆ 暗盒的安装与拆卸

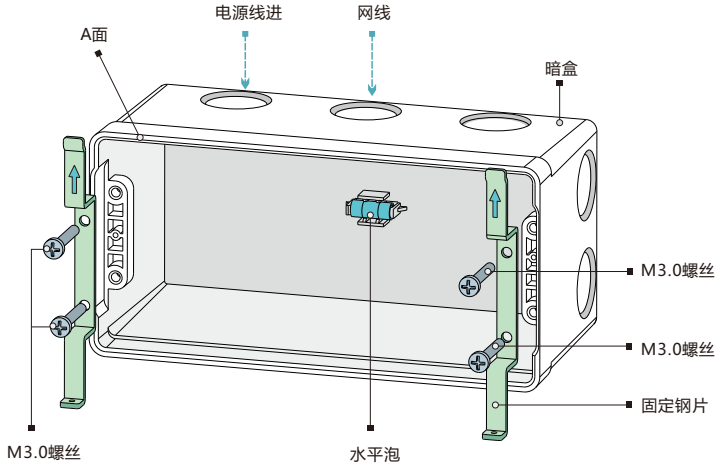

1.底盒外形尺寸为:139mm*69mm，深度65mm，墙上开孔尺寸应该大于140mm*70mm，深度大于65mm。墙体挖孔需要比整个暗盒大和深，注意要是正的长方形，不要挖倾斜了；

2.先将固定钢片照箭头方向锁4颗M3.0的螺丝到暗盒，然后一起装入墙体，注意水平泡的水平位置，注意使钢片伸出的部分刚好贴墙，使上图A面正好与墙面平齐， 然后把所有连接线穿到暗盒的中空处，并预固定好暗盒；注意电源线从左侧入暗盒，网线从右侧入暗盒，且线材不要从一个圆形导口进入暗盒，以免后期安装困难；

3.用水泥砂浆固定好暗盒，待硬化后再把固定钢片拆下来，保存好拆下来的固定钢片与螺丝，粉刷好墙面。注意固定暗盒时不要将固定钢片的螺丝孔弄脏，以免后期螺丝拧不进去。

4.网线建议使用超五类或以上的线材。

◆ 整机的安装与拆卸

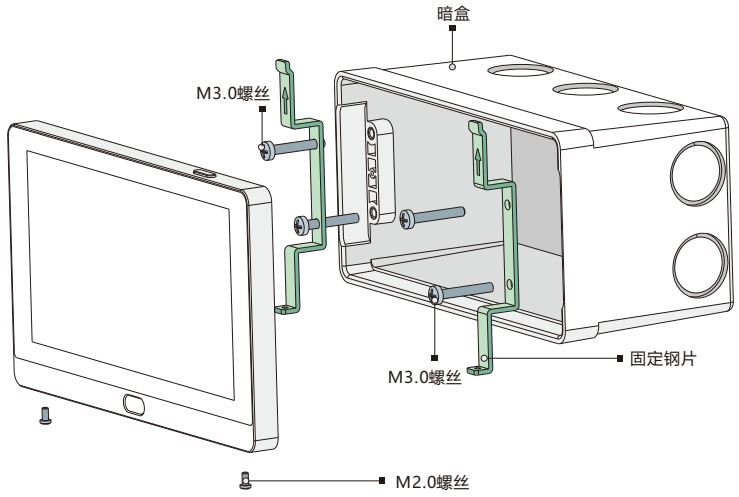

1.先把之前取掉的固定钢片按箭头方向锁4颗M3.0螺丝到暗盒；

2.根据连接器端子定义插好各个连接器到整机；

3.把整机从上到下装到固定钢片上（上面是挂住，下面是插入整机），最后从整机下面往上打2颗M2.0的螺丝固定整机。

注意：出厂时所配的4颗M3.0螺丝的长度为20mm。如果墙上再贴大理石等则需 要自行根据现场情况选择合适长度的螺丝。

2.2 安装布线说明

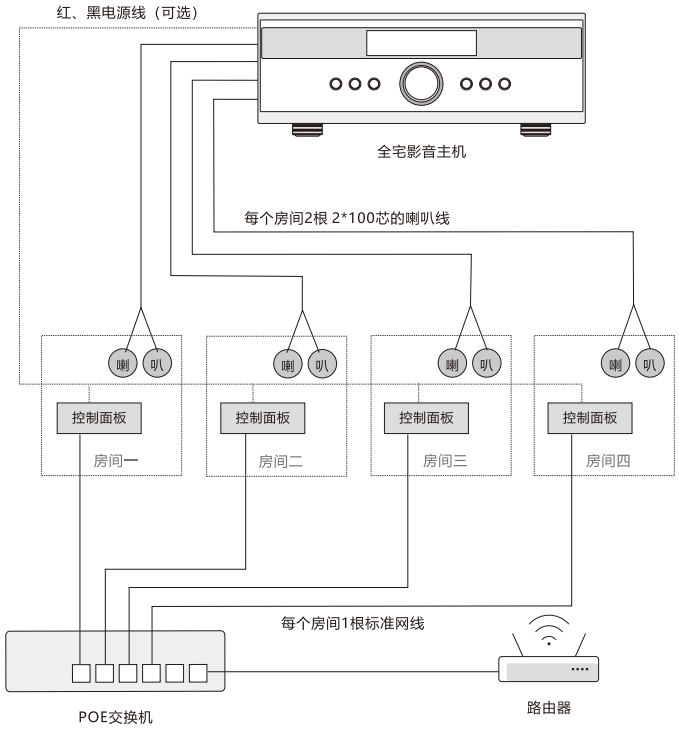

1.控制面板支持POE取电或外接供电。为方便布线， 每块面板可以只布一根网络到POE交换机，需要注意一定要使用质量好的网线，以免网线质量不行导致供电不足或是某根网线断掉导致不能供电；

2.控制面板也可以本地取电（外接直流12-24V），需要从主机牵一组电源线（红黑）到每个面板；

3.每个房间的喇叭线可使用2*50或是2*100芯的，需要选用质量好的喇叭线，以免长时间使用后出现喇叭线开路导致喇叭无声。

2.3 电源键说明

- 待机前提下，短按按键打开面板和对应房间功放；
- 开机前提下，短按按键关闭面板并关闭对应房间功放，长按按钮重启面板。

2.4 面板绑定主机

将控制面板绑定到主机，以及设置面板使用的房间（可选择全部房间或单个房间），操作步骤如下。

1.将控制面板连接电源，开机后选择与主机所在的同一网络进行连接；

2.网络连接成功后会自动搜索该网络内的主机，选择一个要绑定的主机；

3.绑定主机后选择面板使用的房间，完成后即可进入到系统主页。

如果面板绑定的是全宅影音康桥系列的主机，则系统主页是四大情景模式（背景音乐、家庭影院、电视伴侣和卡拉OK）入口。如果其他系列的主机，例如A76等中央机或背景音乐模块（E3、E3S、E3K），则系统主页是背景音乐主页（无家庭影院功能）。

说明：面板绑定主机和房间成功后，您也可以在“设置”>“专业设置”>“房间绑定”中进行修改。

03 操作说明

3.1 全宅影音

全宅影音康桥系列的系统主页是四大情景模式入口。可通过点击屏幕、语音和遥控器三种方式进行操作。

- 背景音乐：客厅在不使用电视时，也可使其处于背景音乐模式，还额外拥有4个独立的房间音乐分区，满足每一位家人的个性化音乐需求，各分区之间可以独立控制和选择音源。
- 家庭影院：使用电视内安装的影视软件或者外部音视频播放器装置，需要设置好对应的信号源，如果为电视内置影视软件，则将信号源设为ARC；如果是其他外部播放器，则将其接入HDMI1-3其中一个，信号源设为对应的HDMI接口。
- 电视伴侣：连接家中电视，用康桥作为音频处理和放大，巨幅提升电视音响效果。信号源包括ARC、光纤、同轴三类。开启自动播放后，电视打开后，客厅功放检测到音源输入就自动打开，让使用更便捷。
- 卡拉OK：使用电视内安装的K歌软件或者专业的点歌设备，需要设置好对应的信号源，如果为电视内置K歌软件，则将信号源设为ARC；如果是其他专业点歌设备，则将其接入HDMI1-3其中一个，信号源设为对应的HDMI接口。话筒音量、混响、通道均可调节。

说明：您可以在“设置”>“功放”页面，修改家庭影院、电视伴侣和卡拉OK模式的信号源。

3.2 背景音乐

背景音乐主界面中包含音乐控制区域，可通过按钮快速暂停/播放，以及切歌、调节音量大小（触摸屏幕后在右侧出现）等。也可以点击歌曲名称快速进入音乐资源界面进行更多操作。页面下方显示5个常用应用的操作入口，可以方便快捷的切换播放音源。支持的音源包括在线音乐、本地音乐、语言节目、新闻资讯和网络电台。

3.3 控制中心

从屏幕上方向下轻扫出现控制中心。在控制中心可快速调节屏幕亮度、声音大小，开关房间功放、开关免打扰模式，进入Party模式、全宅呼叫，以及快速回到首页和进入设置中心。还可以显示当前正在执行的音乐场景，并且设置定时关闭房间功放。

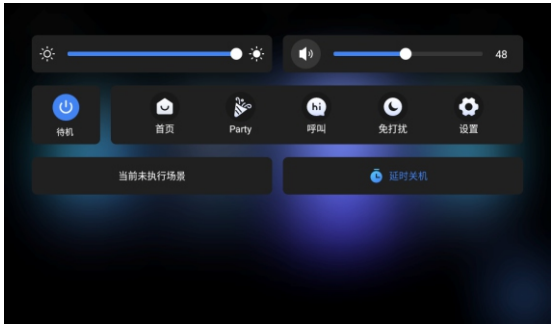

3.4 系统设置

在控制中心点击“设置”图标或者在应用列表中点击“设置”应用，进入到系统设置页面，您可以在此页面修改客厅的信号源、调节声音、屏幕亮度、设置闹钟、系统升级和改变当前面板绑定的主机等操作。

具体可以哪些设置项目会根据当前面板绑定的主机有些许的不一样。

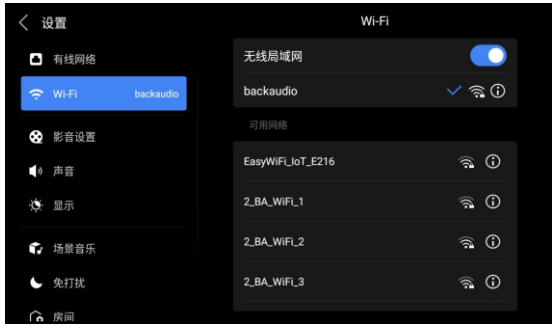

3.5 系统更新

进入到“设置”>“通用”>“系统更新”页面，如下图。您可以在此页面通过在线升级或本地升级的方式更新主机固件版本、MCU版本和控制面板版本。

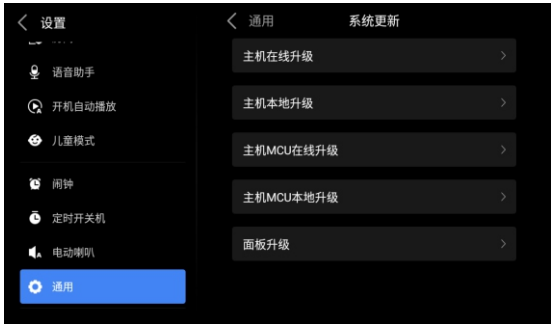

主机在线升级：通过网络升级主机固件。
主机本地升级：通过读取本地U盘文件升级主机固件。
主机MCU在线升级：通过网络升级MCU版本。
主机MCU本地升级：通过读取本地U盘文件升级MCU版本。
面板升级：通过网络升级当前控制面板版本。

在升级页面会自动检测当前版本以及是否存在新版本，如果检测到新版本，点击“升级”即可开始升级（如果是在线升级会先从网络先下载升级文件）。

注：升级过程可能需要较长的时间，在此过程中请勿进行其他维护操作，切勿断开电源。

04 特色应用

4.1 音乐场景

在背景音乐模式下，我们提供了“用餐”、“品茗”、“起床”、“睡前”、“节日”多种音乐场景。用户可通过场景应用切换场景。您也可以通过“设置”->“场景”对场景中的播放内容进行修改或添加新场景。

4.2 儿童模式

在背景音乐模式下，点击儿童应用就可进入儿童模式。儿童模式中有一套更亲切可爱的界面风格，且有大量儿童喜爱的歌曲和节目可以选择收听。点击物理按钮HOME键或返回键退出儿童模式。为了避免使用时习惯性使用返回键导致误操作，可在“设置”中打开“儿童模式”，开启之后在“儿童”应用内只允许通过该界面内的“退出”按钮退出儿童模式。

4.3 长辈模式

在背景音乐模式下，点击长辈应用就可进入长辈模式。长辈模式中有一套更适合长辈使用的界面风格，可选择长辈常听的节目内容进行播放。点击物理按钮HOME键或返回键退出长辈模式。

4.4. 全宅呼叫

点击“全宅呼叫”或单个“房间”开始呼叫。点击“结束呼叫”即结束呼叫，所有房间退出呼叫。房间置灰时则表示其处于“免打扰”模式，无法对其进行呼叫。

4.5. 全宅Party

点击“全宅Party”，所有可加入Party的房间将同步“客厅”的播放内容以及播放列表。房间置灰时有个标志表示其处于“免打扰”模式，无法将其加入Party。

05 使用及安全

5.1. 使用与保养

1.室内使用不正确的安装可能会导致机器永久损坏，安装时请务必按照本说明书进行操作；

2.本产品仅适用于海拔2000m以下地区安全使用；

3.本产品仅适用于非热带气候条件下安全使用；

4.请不要将本产品安装于潮湿的地方；

5.请不要将本产品安装于暖气片等发热源附近；

6.请不要将本产品安装于油烟较大的地方；

7.请保持系统软件最新；

8.设备不得遭受水溅或滴水，不应当放置装满液体的物品；

9.设备的通风口不要覆盖诸如报纸、桌布和窗帘等物品而妨碍通风；

10.设备上不要放置裸露的火焰源，如点燃的蜡烛；

11.为防止火灾或触电危险，切勿使本设备接触到水滴或洒到水，并且请勿将盛满液体的花瓶等物体放在设备上。

5.2. 产品中的有害物质

产品中有害物质的名称及含量

部件名称	有害物质					
	铅（Pb）	汞（Hg）	镉（Cd）	六价铬（Cr(VI)）	多溴联苯（PBB）	多溴二苯醚（PBDE）
外壳组件	○	○	○	○	○	○
显示组件	○	○	○	○	○	○
触摸屏组件	○	○	○	○	○	○
线路板及其电子组件（PCBA）	×	○	○	○	○	○
电线及接插件	○	○	○	○	○	○
附件包	○	○	○	○	○	○

本表依据SJ/T11364的规定编制。

○：表示该有害物质在该部件所有均质材料中的含量均在GB/T26572标准规定的限量要求以下。

×：表示该有害物质至少在该部件的某一均质材料中的含量超出GB/T26572 标准规定的限量要求。

根据2016年7月1日实施的《电子电器产品有害物质限制使用管理办法》中的定义，“环保使用期限”是指用户按照产品使用说明正常使用时，电子电器产品中含有的有害物质不会发生外泄或突变、不会对环境造成严重污染或对其人身、财产造成严重损害的期限。

06 规格与参数

基本参数	
产品名称	控制面板
产品型号	BA-W5.5TCS
产品出墙尺寸	148.2(长)x86(宽)x7.8(深)mm
底盒尺寸	139(长)x69(宽)x65(深)mm
边框材质	铝合金
表面处理	阳极氧化
重量	210g
屏幕参数	
显示屏尺寸	对角线5.5英寸
屏幕分辨率	960*480
显示屏材质	IPS
触摸屏	5点电容触摸
TP与LCD贴合	OCA全贴合
机器参数	
输入电压	直流12-24V/或POE供电电压
整机额定功率	3W
机身存储容量	16G
运行内存	1G
网络	802.11b/g/n无线网络

功能信息	
定时开关机/闹钟	支持
手机APP控制	支持
儿童模式	支持
多区域音量独立控制	支持
多区域独立音源	支持
场景音乐切换	支持
工作环境	
工作环境温度	-20℃-45℃
工作环境湿度	35% - 85%（无凝结）
耐静电	接触放电±4KV（依据GB/T17626.1方法） 空气放电±8KV